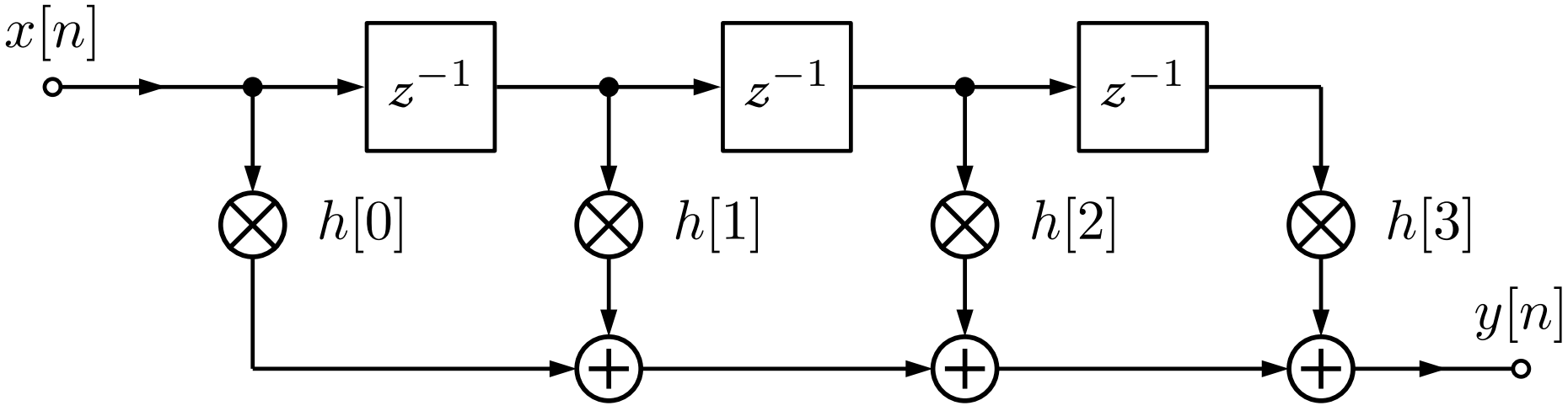
$x[n]$
z^{-1}
z^{-1}
z^{-1}
$h[0]$
$h[1]$
$h[2]$
$h[3]$
$y[n]$

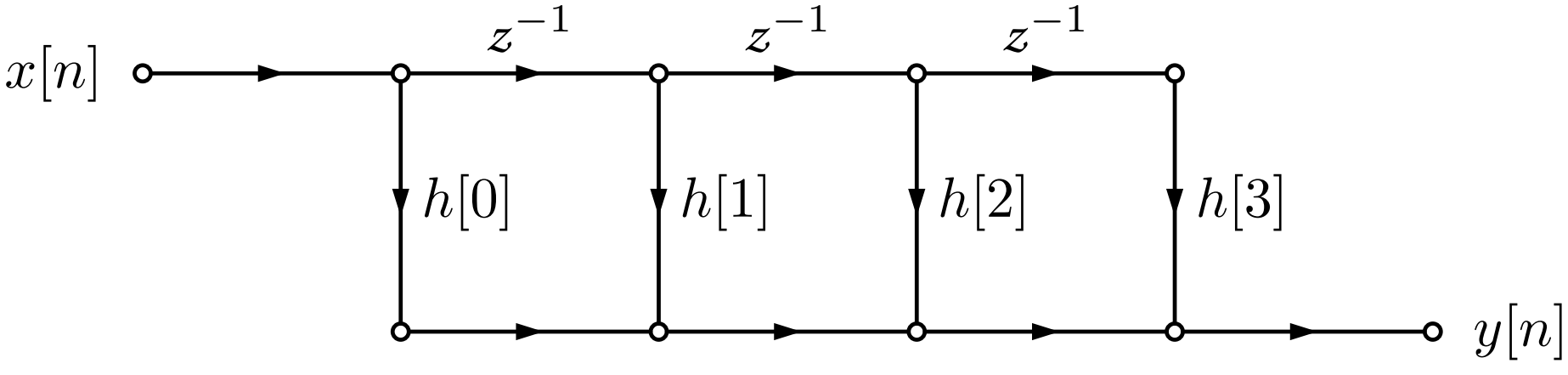
$x[n]$
z^{-1}
z^{-1}
z^{-1}
$h[0]$
$h[1]$
$h[2]$
$h[3]$
$y[n]$

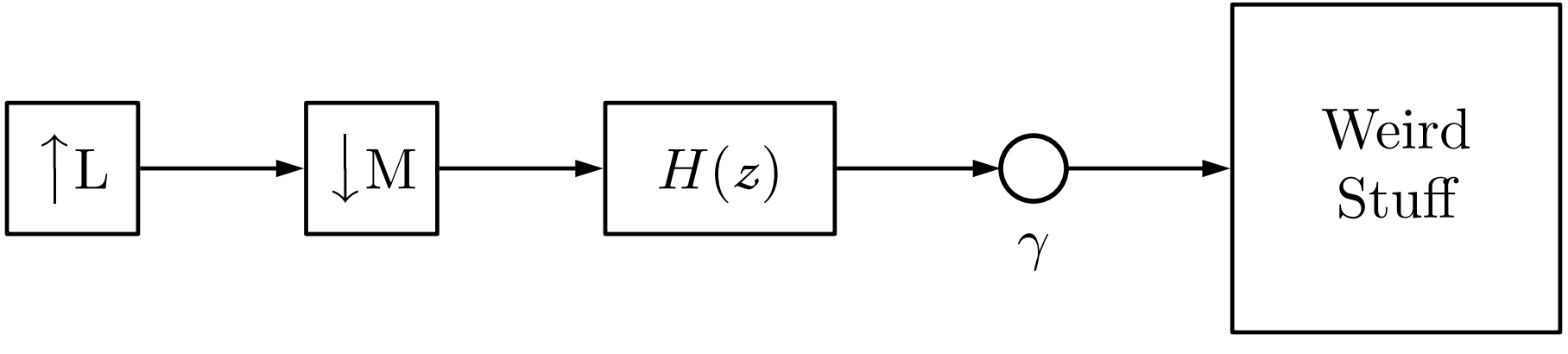
$\uparrow$L
$\downarrow$M
$H(z)$
γ
Weird Stuff