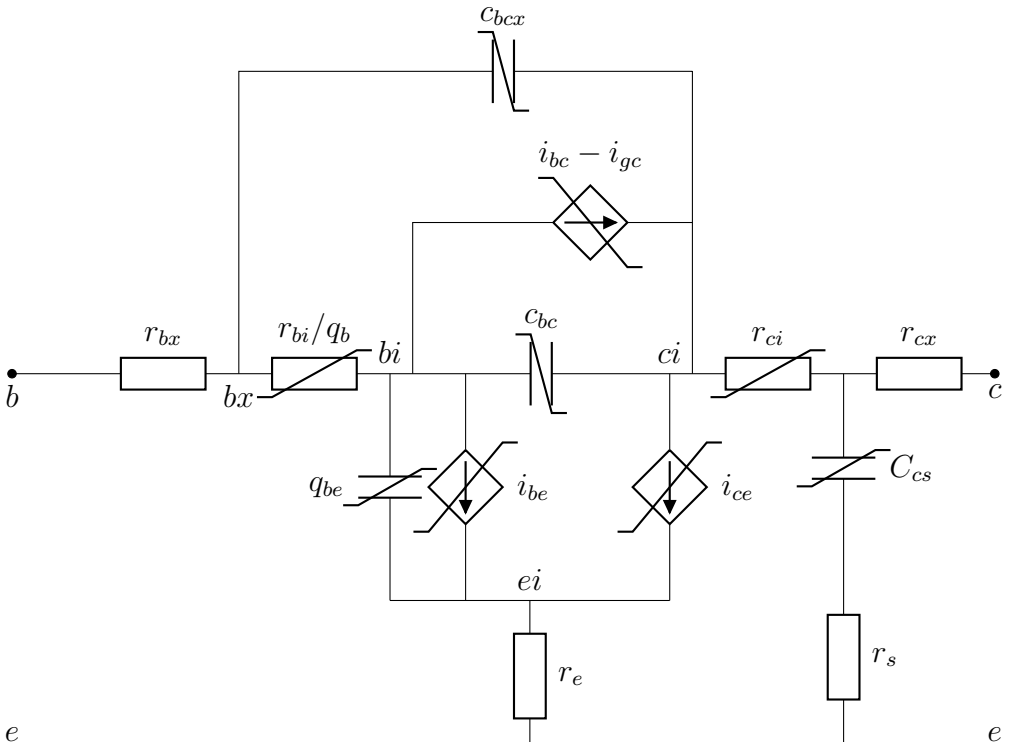
c_{bcx}
$i_{bc} - i_{gc}$
r_{bx}
r_{bi}/q_b
bi
c_{bc}
ci
r_{ci}
r_{cx}
b
bx
c
q_{be}
i_{be}
i_{ce}
C_{cs}
ei
r_e
r_s
e
e